震太企業有限公司
Zhen Tai Enterprise Co.Ltd

陽極鎖 - ML230 系列

ML230SLD

- ML230 : 230L*38W*43.5H

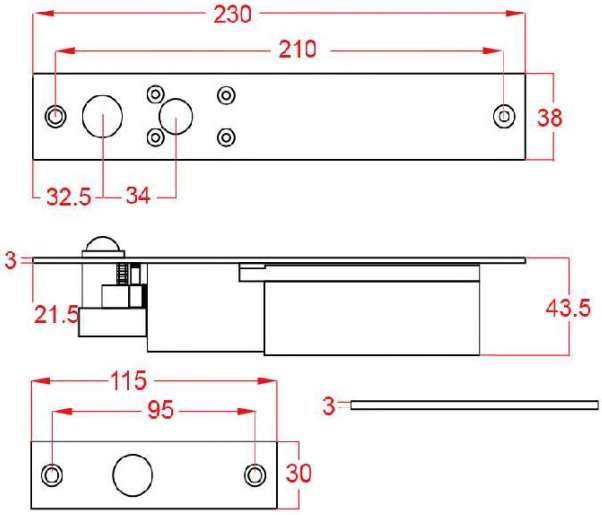

▼ 產品資訊

ML230 S L D

- D：門訊號
- L：鎖訊號

產品型號 :

- ML230SL：附鎖訊號
- ML230SLD：附門訊號 , 鎖訊號

▼ 產品規格

- 適用於內開 / 外開 / 雙向的門
- 鋼珠型 : 其定位功能 , 可防止門上鎖位置不正確
- 斷電開 : 通電上鎖
- 用短路片選擇自動上鎖延遲時間 0 ， 2.5 ， 5 秒
- 附鎖訊號和門訊號
- 內建穩壓器
- 面板材質 : 鋁
- 電壓 : 12VDC
- 啟動電流 : 1A/12VDC

  維持電流 : 0.3A/12VDC

▼ 應用方式

- 水平或垂直安裝皆可

▼ 選配支架與安裝方式

U-200 / UG201

UG200

陽極鎖